Акционерное общество «Novas»

<<ПОДЪЁМНИК ТЕЛЕСКОПИЧЕСКИЙ>>

novas-320

PASSPORT

320.00000.00.PS

ПЕРЕД НАЧАЛОМ РАБОТЫ МПРП ПРОЙДУТ РЕГИСТРАЦИЮ В РОССИЙСКОЙ ФЕДЕРАЛЬНОЙ СЛУЖБЕ РОСТЕХНАДЗОР

Акционерное общество «Novas»

<<ПОДЪЁМНИК ТЕЛЕСКОПИЧЕСКИЙ>>

novas-320

ПАСПОРТ

320.00000.00.PS

ФАКТЫ ПЕРЕДАЧИ МПРП ВО ВЛАДЕНИЕ ДРУГИМ ЛИЦАМ ИЛИ СДАЧИ МПРП В АРЕНДУ ДОЛЖНЫ БЫТЬ УКАЗАНЫ В ДАННОЙ ТАБЛИЦЕ.

МЕРЫ ПРЕДОСТОРОЖНОСТИ ДЛЯ ВЛАДЕЛЬЦЕВ ПОДЪЁМНИК ТЕЛЕСКОПИЧЕСКИЙ

1. Паспорт должен всегда храниться у частного лица или компании, получившей подъемник телескопический в аренду от первоначального владельца.

2. Управление подъемник телескопическиймогут осуществлять только операторы, про шедшие специальную
подготовку, сдавшие экзамены и получившие соответствующие лицензии.

3. Перед началом эксплуатации подъемник телескопический, оператор должен внимате льно прочитать
Руководство по эксплуатации и соблюдать все правила во время работы.

4. Разрешение на начало эксплуатации подъемник телескопический должно быть получен о в соответствии с Ростехнадзором России.

5. Эксплуатация подъемник телескопический в течение срока действия гарантии должна о существляться в соответствии с Руководством по эксплуатации "Способ управления“

6. Рабочие, находящиеся на рабочей платформе должны иметь при себе портативные рации, обеспечивающие связь с рабочими на земле.
Перед началом работы на вас лежит обязанность проверить рабочее состояниесоответствии с Руководством по эксплуатации "Способ управления";
следует осмотреть пульт дистанционного управления, проверить уровень заряда батареи и качество сигнала.
Радиостанции для дистанционного управления должны соответствовать требованиям, предъявляемым к оборудованию дистанционного управления, установленным в России.

7. После пребывания соответствии с Руководством по эксплуатации "Способ управления" в среде с температурой -40°C для возврата к работе соответствии с Руководством по эксплуатации "Способ управления“должна пройти проверку, включающую полное техническое обследование, проведенное специализированной организацией, с отметкой в паспорте соответствии с Руководством по эксплуатации "Способ управления“Проверка рабочих функций предоставит гарантию исправности работы и поддержание подъемной платформы в исправном состоянии.

Имя и адрес поставщика	**Акционерное общество «Novas»** **707-94 Деханмикук кунсаннамдо кимхе си Санлим мен инжеро Корея.** **Тел : 82-55-345-6654 Факс : 82-55-345-6894**
Тип подъемник телескопический	**Самоходная гидравлического типа с рабочей платформой**
Индекс модели	**novas -320 ( )**

Документы, поставляемы с паспортом подъемник телескопический

Наименование документа	Код документа	Количество листов
Руководство по эксплуатации		
Регистрационный документ транспортного средства		
Чертежи основных частей		
Список запасных частей		
Приложения к паспорту		

1. Общая информация

Номер	Название	Назначение
1.1	Производитель	Акционерное общество «Novas» 707-94 Деханмикук кунсаннамдо кимхе си Санлим мен инжеро Корея. Тел : 82-55-345-6654 Факс : 82-55-345-6894
1.2	Тип подъемник телескопический	Самоходная гидравлическая рабочая платформа
1.3	Серийный номер	
1.4	Год изготовления	
1.5	Определение подъемник телескопический	Подъем и перемещение людей с инструментами и материалами для работы в установленные зоны обслуживания
1.6	Конструкция оборудования	Телескопическая стрела с поворотной рабочей платформой
1.7	Конструкция шасси	Автомобильное шасси
1.8	Тип привода: Рабочий механизм шасси	 Гидромеханический Механический
1.9	Окружающая среда, в которой может работать подъемник Телескопический	~
1.10	Температурные условия работы, ℃ Макс. Мин.	 + 40 - 40
1.11	Относительная влажность, %	80
1.12	Опасность взрыва	Взрывозащищенная среда
	Опасность воспламенения	Огнестойкая среда

1.13	**Скорость ветра на высоте 10м для рабочего сос тояния подъемник телескопический, м/с**	**12.5**
1.14	**Ограничение одновременных операций**	**В соответствии с инструкциями**

1.15 Тип электрического тока

Назначение схемы		**Род тока**	**Напряжение**
1.15.1	**Контрольная схема**	**Постоянный ток**	**24**
1.15.2	**Рабочие огни**	**Постоянный ток**	**24**

1.16	**Основные Нормативные Документы, в соответствии с производством подъемник телескопический**	**Korea Occupational Safety & Health Agency ISO 16368:2010 и др. нормативной документации**

2. Основные технические данные и характеристики

2.1 Общие данные

Номер	Название	Назначение
2.1.1	Грузоподъемность, кг	400
2.1.2	Высота подъема, м	32
2.1.3	Длина выдвижения стрелы, м	16
2.1.4	Длина опорной рамы, мм	3,815
2.1.5	"Колея колес, мм передних задних"	 788 788
2.1.6	Радиус поворота, м	5
2.1.7	"Опорный контур, мм продольный поперечный	 6,053 4,582
2.1.8	Время подъема рабочей платформы на максимальную высоту, с	61.8
2.1.9	"Максимальная скорость вращения, м/с"	0.7
2.1.10	Угол поворота в градусах	вправо 180, влево 180
2.1.11	Место управления	Рабочая платформа и нижнее сиденье оператора с панелью управления
2.1.12	Способ управления	Электрогидравлический
2.1.13	"Путь подачи тока в подъемник телескопический"	электрические шасси
2.1.14	Масса подъемник телескопический, кг	5,585
2.1.15	Распределение массы на оси в груженом состоянии, кг: передние, задние	 2,870 5,350
2.1.16	Размеры на земле, мм: Длина Ширина Высота	 6,950 2,200 3,100

3. Основные технические характеристики и характеристики сборочных единиц и деталей

3.1 Электродвигатели

Номер	Название	Назначение
3.1.1	Назначение	Аварийное опускание
3.1.2	Тип и обозначение	EM022B
3.1.3	Род тока	Постоянный ток
3.1.4	Напряжение	24
3.1.5	Номинальный ток, А	110
3.1.6	Номинальная мощность, кВт	2.2
3.1.7	Скорость, об/мин	2540

3.2 Гидронасос

3.1.1	Назначение	"Давление впрыска в гидравлической системе рабочего оборудования"
3.1.2	Количество единиц.	1
3.1.3	Тип привода	Лопастный насос
3.1.4	Давление жидкости, МПа	21.5
3.1.5	Номинальный поток, куб.см/об	45
3.1.6	Номинальная частота вращения, об/мин	1100

3.3 Гидравлический мотор

3.2.1	Назначение	"Приводной механизм вращения поворотной рамы"
3.2.2	Количество единиц.	1
3.2.3	Тип	Зубчатый механизм
3.2.4	Номинальный крутящий момент, Н.м	23.7
3.2.5	Давление жидкости, МПа	17.5
3.2.6	Номинальная частота вращения, об/мин	486

3.4 Гидравлические цилиндры для привода Стрелы и Рабочей платформы

3.4.1	Назначение	Подъемный цилиндр (Подъем стрелы)	Телескопический цилиндр (Стрела)	Выравнивающий цилиндр (равновесие платформы)	Выравнивание цилиндра В (равновесие платформы)
3.4.2	Количество единиц.	2	1	1	1
3.4.3	Тип	2-ступенчатый	2-ступенчатый	2-ступенчатый	2-ступенчатый
3.4.4	Диаметр цилиндра, мм	90	100	70	70
3.4.5	Диаметр штока, мм	70	65	35	35
3.4.6	Ход поршня, мм	1927	3700	320	320
3.4.7	Выдвижение, кгс	12723	15707	7696	7696
	Задвижение, кгс	5026	9071	5772	5772
3.4.8	Номинальное давление рабочей жидкости, МПа	19.6	19.6	19.6	19.6

3.5 Гидравлические цилиндры для работы Аутригеров

3.5.1	Назначение	Джек цилиндр (передняя опора)	Выдвижной цилиндр – Передний (горизонтальное выдвижение и задвижение)	Выдвижной цилиндр -Задний (горизонтальное -выдвижение -и задвижение)	Джек цилиндр – Передний (вертикальное выдвижение и задвижение)	Джек цилиндр – Задний (вертикальное выдвижение и задвижение)
3.5.2	Количество единиц.	1	2	2	2	2
3.5.3	Тип	2-ступенчатый	2-ступенчатый	2-ступенчатый	2-ступенчатый	2-ступенчатый
3.5.4	Диаметр цилиндра, мм	50	50	50	50	50
3.5.5	Диаметр штока, мм	35	30	30	35	35
3.5.6	Ход поршня, мм	253	1100	1100	750	750
3.5.7	Выдвижение, Кгс	3926	3926	3926	5654	5654
	Задвижение, Кгс	2002	2513	2513	3730	3730
3.5.8	Номинальное давление рабочей жидкости, Мпа	19.6	19.6	19.6	19.6	19.6

3.6 Стальные канаты

	Выдвижение стрелы						
	ХАРАКТЕРИСТИКИ				Наименование единицы	Прочность каната на разрыв, Кн	Коэффициент надежности нормативный по ISO 16368:2010-9
3.6.1 Назначение каната	стрелы	#6	Количество единиц	1			
			Диаметр, мм	10	6xFI(29)+IWRC	67.7	14.8
			Длина, мм	9420			
		#5	Количество единиц	2			
			Диаметр, мм	12	6xFI(29)+IWRC	98	18.6
			Длина, мм	4750			
		#4	Количество единиц	2			
			Диаметр, мм	12	6xFI(29)+IWRC	98	15.5
			Длина, мм	4820			
		#4 (Вспомогательный)	Количество единиц	1			
			Диаметр, мм	10	6xFI(29)+IWRC	67.7	-
			Длина, мм	4770			
		#3	Количество единиц	2			
			Диаметр, мм	12	6xFI(29)+IWRC	98	17.0
			Длина, мм	4670			
		#3 (Вспомогательный)	Количество единиц	2			
			Диаметр, мм	10	6xFI(29)+IWRC	67.7	-
			Длина, мм	4620			

3.6.1 Назначение каната	Задвижение стрелы						
	Specification				Наименование единицы	Прочность каната на разрыв, Кн	оэффициент надежности
	стрелы	#6	Количество единиц	1			
			Диаметр, мм	12	6xFI(29)+IWRC	98	-
			Длина, мм	5060			
		#5	Количество единиц	1			
			Диаметр, мм	12	6xFI(29)+IWRC	98	-
			Длина, мм	5220			
		#4	Количество единиц	1			
			Диаметр, мм	12	6xFI(29)+IWRC	98	-
			Длина, мм	5200			
		#3 (осталось)	Количество единиц	1			
			Диаметр, мм	12	6xFI(29)+IWRC	98	-
			Длина, мм	5120			
		#3 (право)	Количество единиц	1			
			Диаметр, мм	12	6xFI(29)+IWRC	98	-
			Длина, мм	5080			
3.6.2	Информация о производстве канатов			DSR WIRE (KSD 3514)			

4. УСТРОЙСТВА БЕЗОПАСНОСТИ И ИНСТРУМЕНТЫ

Номер	Название	Тип	Назначение	Количество
4.1	Равновесие рабочей Платформы	Гидравлический цилиндр	Автоматически поддерживает горизонтальный уровень рабочей платформы,	1
			предотвращая падение предметов с рабочей платформы, независимо от угла наклона стрелы.	
4.2	Устройство защиту от опрокидывания рабочей платформы и устройство предупреждения по передвижению(вариант)	Ограничитель грузового момента	Автоматически прекращает движение стрелы, предотвращая опрокидывание	1
			рабочей платформы, если она находится за пределами рабочей области.	
4.3	Устройство защиты от перегрузки	Предохранительный клапан	Останавливает работу стрелы с помощью предохранительного клапана, если стрела перегружена.	1
			*Установить давление клапана управления и предохранительного клапана: 20 МПа	
			*Местоположение: установлен в главном гидравлическом контрольном клапане	
4.4	Устройство защиты от перекоса опорной рамы	Обратный клапан, уравновешивающий клапан	① Цилиндр поднятия и опускания стрелы: через центральный клапан	по одному для каждой
			② Телескопический цилиндр стрелы: через центральный клапан	
			③ Джек цилиндр: обратный клапан	
			④ Цилиндры для горизонтального положения рабочей платформы: через центральный клапан(сигнал).	
4.5	Ограничитель изменения наклона стрелы	Ограничитель хода подъемного цилиндра	Цилиндр для ограничения изменения угла наклона стрелы, он же подъемный цилиндр,	2
			контролирует ограничение изменения наклона стрелы для защиты от Опрокидывания	
4.6	Ограничитель наклона кузова	Креномер	Позволяет оператору поднимать и опускать джек-цилиндры аутригеров, глядя на креномер,	1
			чтобы проверить горизонтальное положение шасси и поддержать его для движения	
			стрелы в любом положении	
4.7	Защитный кожух рабочей платформы	Защитные перила	Предотвращает падение рабочего с большой высоты.	1
4.8	Устройство защиты от вращения стрелы и рабочей платформы	Тормоз червячного редуктора	Зависит от функции автоматического блокирования червячного редуктора для вращения	1
			рамы и платформы для предотвращения свободного вращения, поворотное устройство имеет	
			дополнительные тормозные колодки для предотвращения колебаний, связанных с боковыми зазорами.	

4.9	**Аварийные устройства Безопасности (вариант)**	**DC Насос**	**Позволяет вернуть рабочую платформу в безопасную зону при отключении электропитания.**	**1**
4.10	**Устройства аварийной остановки**	**Кнопка**	**Кнопка (ручная, возвратного типа): верхняя часть красного цвета выступающего типа, устана вливается на проводной и беспроводной системе управления и на верхнем пульте управления.**	**1**
4.11	**Устройство предотвращения перегрузки**	**Датчик нагрузки (load-cell)**	**При перегрузе платформы, устройство издает соответствующий сигнал и блокирует движение стрелы.**	**1**
4.12	**Устройство, ограничивающее выдвижение стрелы**	**Устройство предоствращения перегрузки AML**	**Для предотвращения переворачивания платформы, данное устройство автоматически блокирует движение стрелы при попытке превышения установленных показателей эксплуатации платформы в силу постоянного изменения высоты.**	**1**
4.13	**Устройство управления стрелой**	**Датчик выдвижения аутригера**	**Устройство блокировки подъема и поворота стрелы при невыставленном на опорах подъемнике.**	**1**
4.14	**Синхронный операционный предотвращающий датчик**	**Отсекающий клапан**	**Устройство блокировки подъема опор при рабочем положении стрелы.**	**1**
4.15	**Сигнальное устройство**	**Датчик**	**Выдвижение стрелы, угол, номинальная нагрузка на платформу, горизонтальное положение аутригеров управляется электрическим сигналом.**	**1**

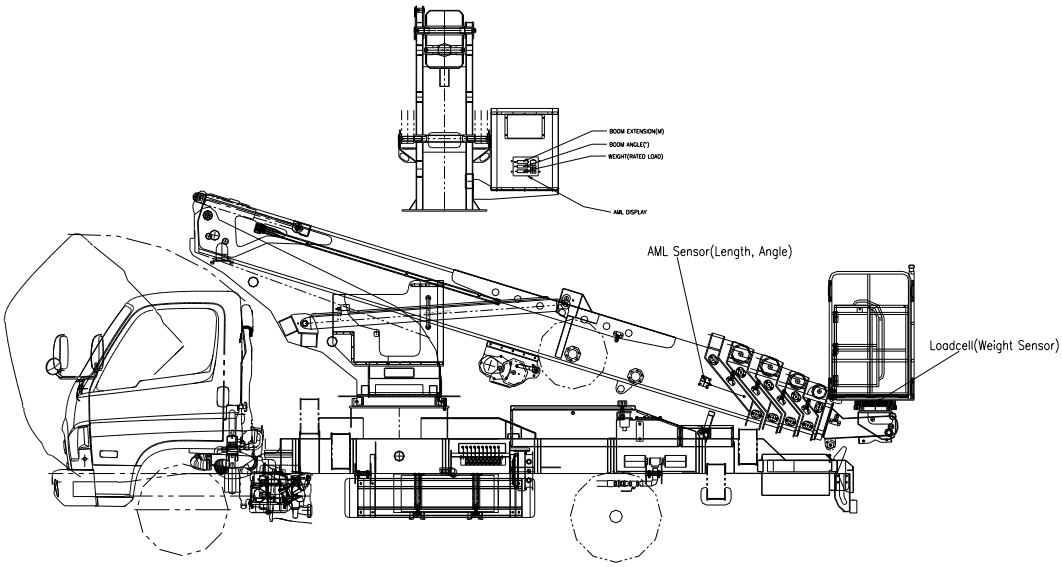

клапан переключения стрелы и аутригеров

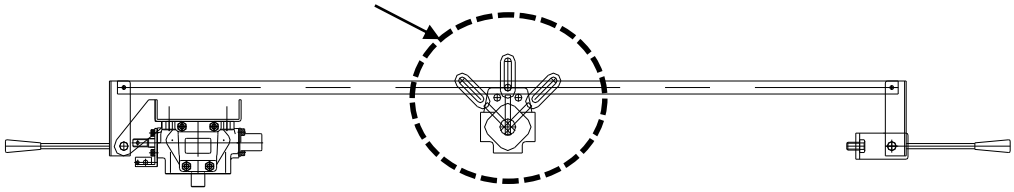

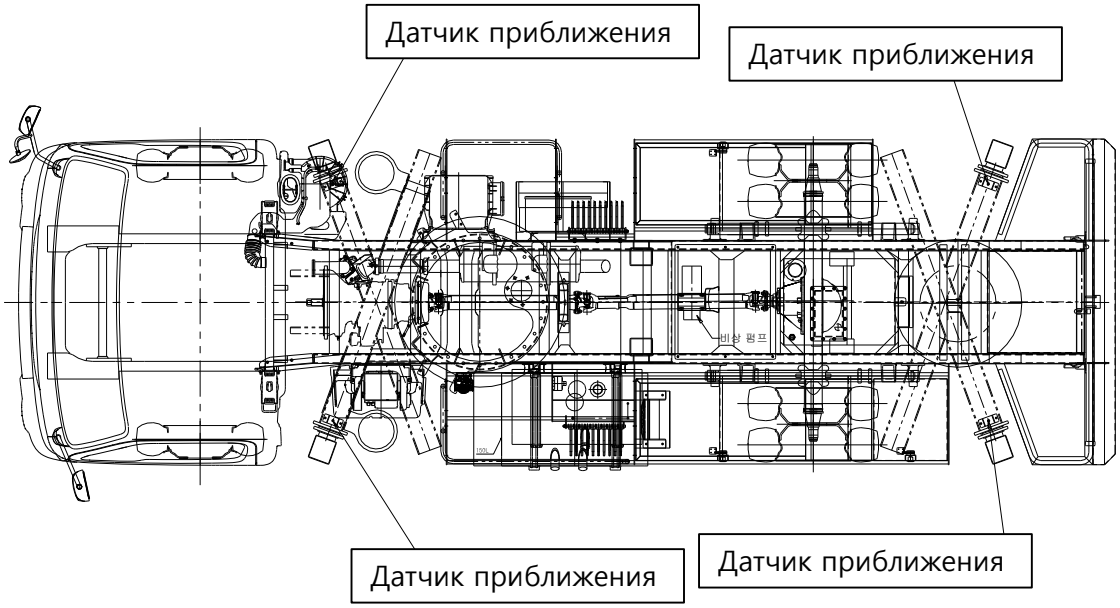

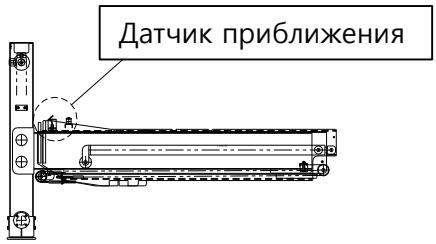

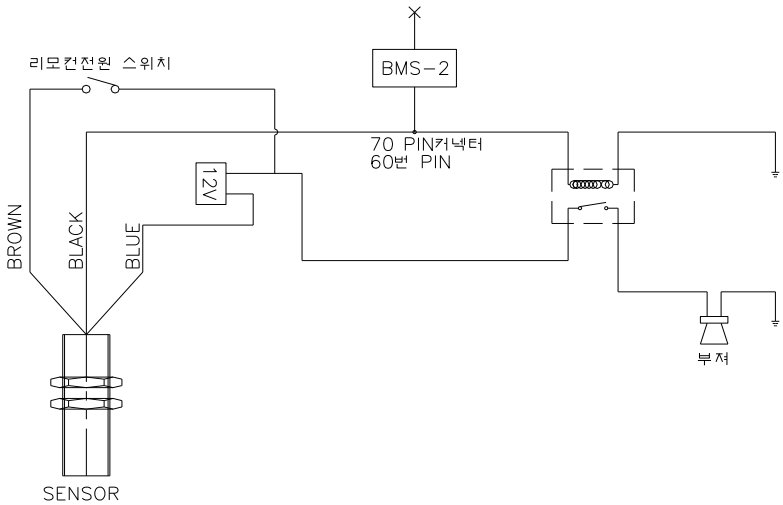

Цепь (крепление) против опрокидывания

Датчик приближения аутригера (опоры): При выполнении работ на высоте и при фиксации перегруза, расположенный на противоположном конце аутригер (опора) замыкается и в этот момент запускается датчик приближения, который заблокирует движение. С изданием звукового сигнала, станет возможным лишь подъем и втягивание штанги (бума), таким образом предотвращая опрокидывание платформы.

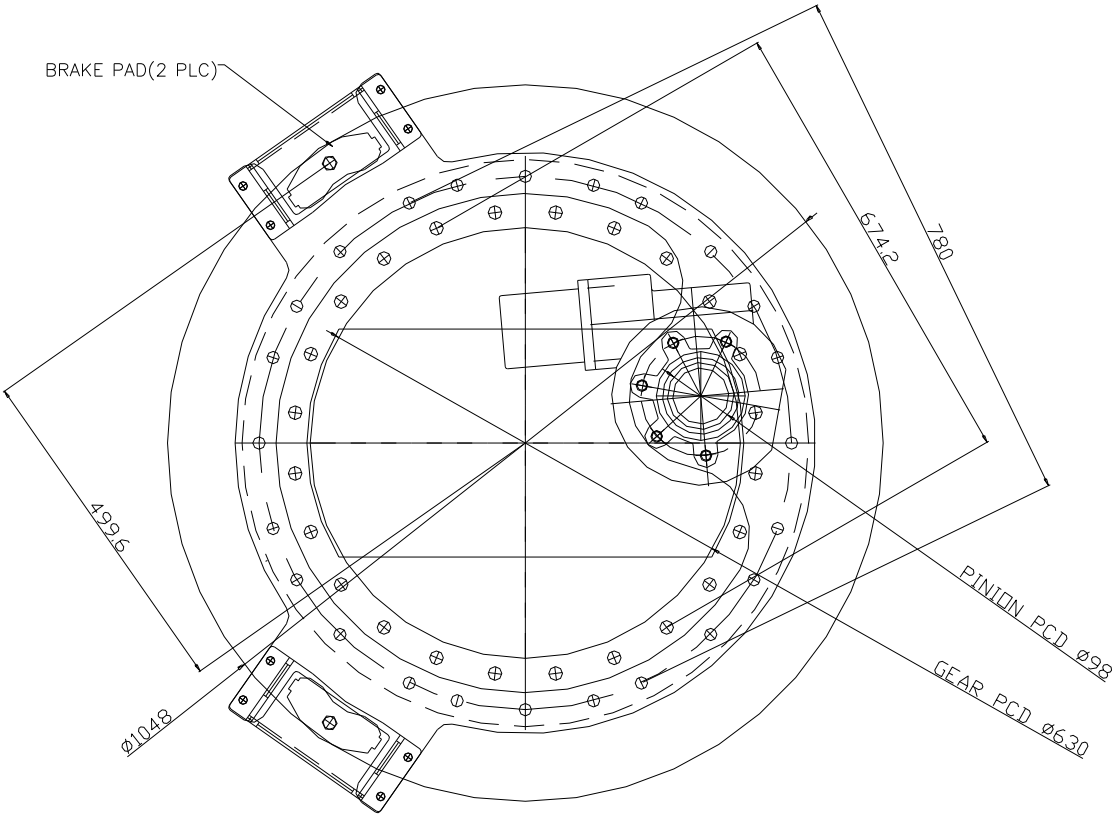

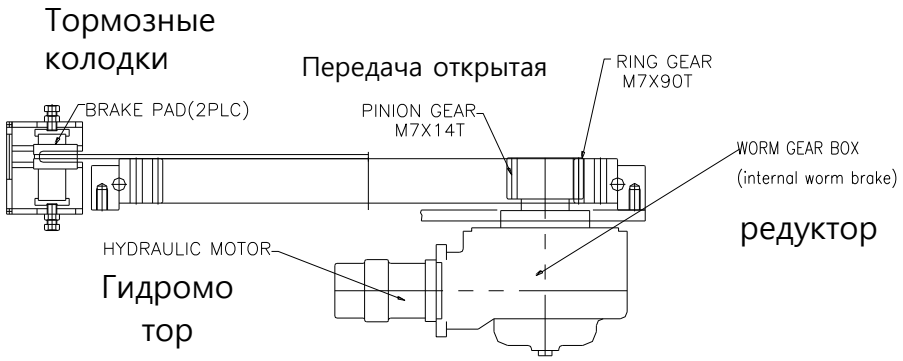

Устройство вращения поворотно и рамы

Функция предотвращения реверсии (вращения в обратном направлении) устройства вращения платформы зависит от функции автоблокировки внутренней червячной передачи редуктора, а прив одная шестерня со шлицевыми пазами зависит от функции тормозных колодок, таким образом подд ерживая состояние блокировки.

Червячная
передача

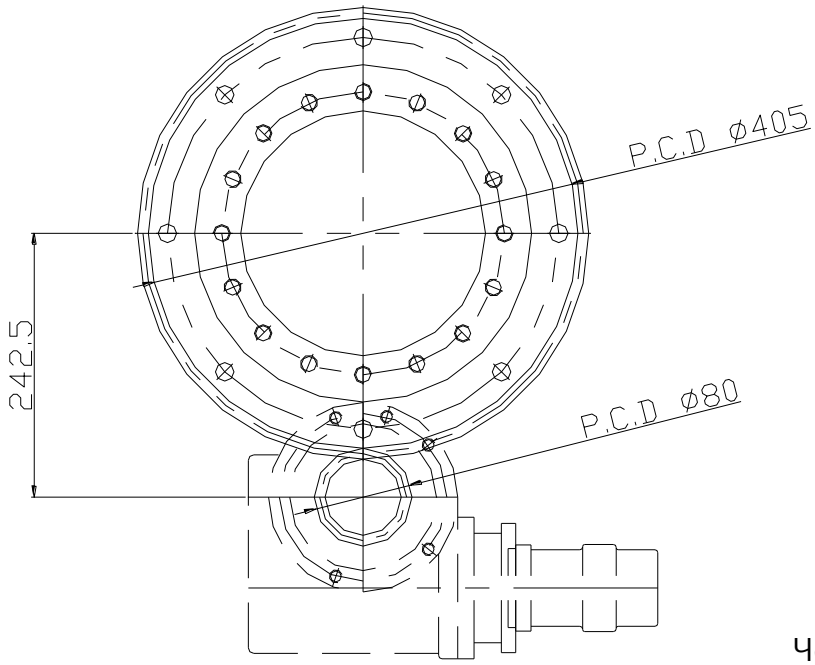

Червячная
передача

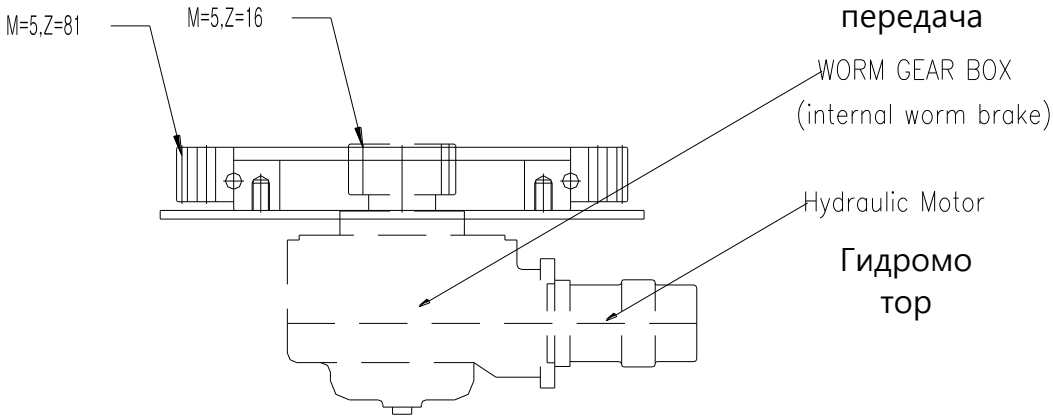

Гидромо
тор

Вращательное
устройство
платформы

Функция предотвращения реверсии (вращения в обратном направлении) устройства вращения платформы зависит от функции автоблокировки внутренней червячной передачи редуктора

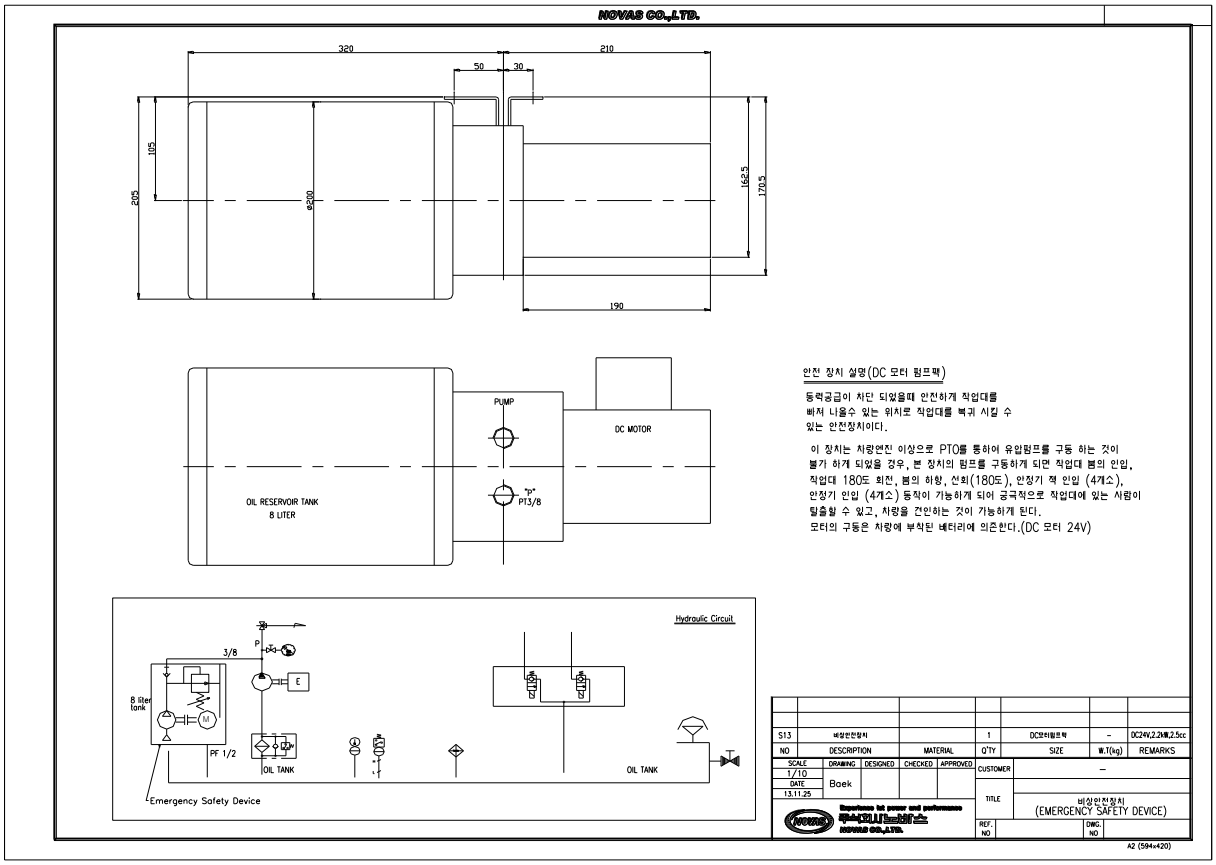

Аварийное устройство (насос с электродвигателем постоянного тока) – это устройство, которое позволяет при остановке электроснабжения привести рабочую площадку в положение, в котором с нее можно безопасно спуститься.

В ситуации, когда в связи с неисправностью двигателя масляный насос невозможно привести в действие с помощью коробки отбора мощности (PTO), запускается насос аварийного устройства, благодаря чему можно осуществлять следующие действия: втягивание стрелы подъемника, поворот рабочей площадки (180 градусов), опускание стрелы подъемника, вращение поворотной платформы (180 градусов), втягивание штоков опор (4 шт.), втягивание опор (4 шт.). В конечном итоге, это устройство позволяет людям покинуть рабочую площадку и отбуксировать подъемник.

Электропривод аварийного устройства работает от аккумулятора, установленного на машине.

5. Данные о металлических частях

Наименование Сборочной единицы	Толщина стали	Класс материала	Компания-производитель	Номер сертификата	Примечания
Стрела	лист 8,0 мм лист 6.0 мм лист 4.5 мм лист 3.2 мм	ATOS 80	POSCO		
Поворотная платформа	лист 8,0 мм лист 4.5 мм лист 3.2 мм	ATOS 80	POSCO		
Рама	лист 6.0 мм лист 4.5 мм лист 3.2 мм	ATOS 80	POSCO		
Аутригеры	лист 6.0 мм лист 4.5 мм лист 3.2 мм	ATOS 80	POSCO		

6. ДОСТАВКА

Название	Номер	Заметки
подъемник телескопический – novas-300	1	
Документация по эксплуатации	1	

6. АКТ ПРИЕМА В ЭКСПЛУАТАЦИЮ

Самоходное гидравлическое оборудование с рабочей платформой

КОД МПРП novas-320

СЕРИЙНЫЙ НОМЕР _____

Изготовлено в соответствии с требованиями безопасности Korea Occupational Safety & Health Agency ISO 16368:2010 и др. нормативной документации, действующими нормы принимаются для использования с параметрами, указанными в спецификации.

Производитель гарантирует нормальную работу подъемник телескопическийтолько тогда, когда потребитель следует правилам транспортировки, хранения и использования.

Гарантийный срок эксплуатации - 12 месяцев с даты ввода подъемник телескопический в эксплуатацию.

Гарантийный срок не распространяется на расходные части подъемник телескопический.

Срок службы подъемник телескопический- 15 лет после вво да в эксплуатацию.

Главный инженер_____

подпись **инициалы и фамилия**

Руководитель отдела качества_____

подпись **инициалы и фамилия**

Место печати

( )Дата. ( ) Месяц. ( ) Год

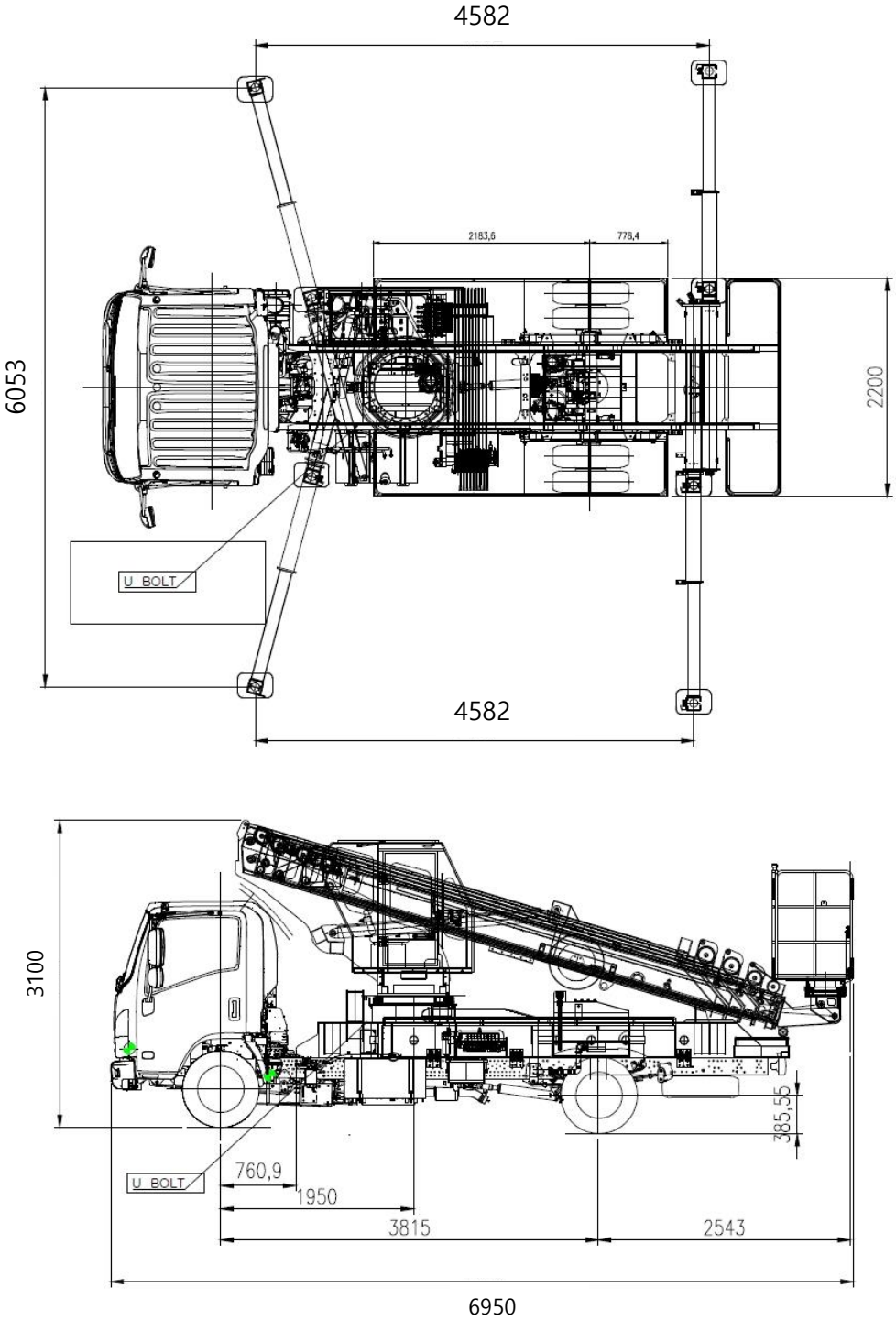

Рис. 1. РАЗМЕРЫ МПРП С УСТАНОВОЧНЫМ ШАССИ

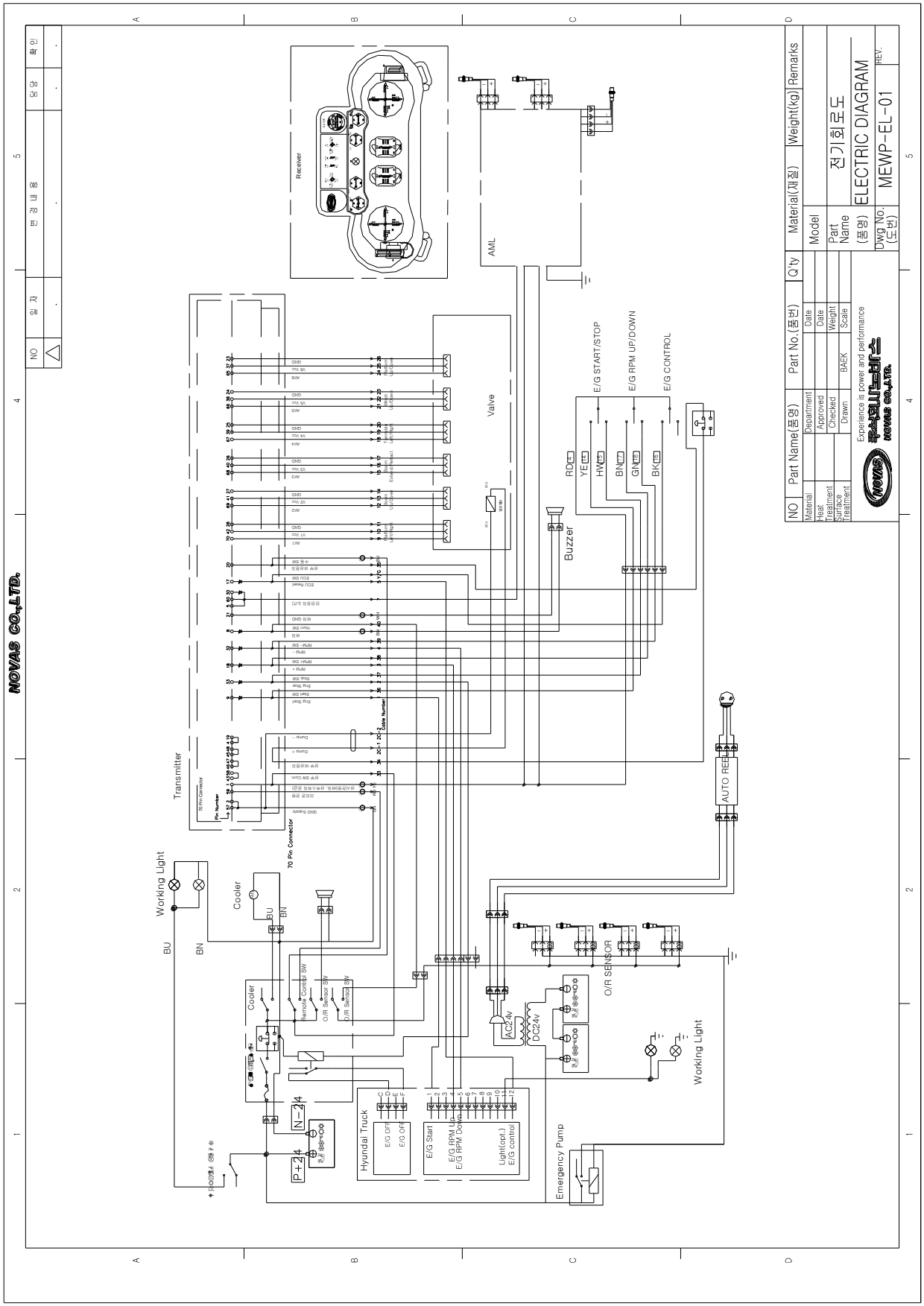

Рис. 2. Электрическая Принципиальная Схема

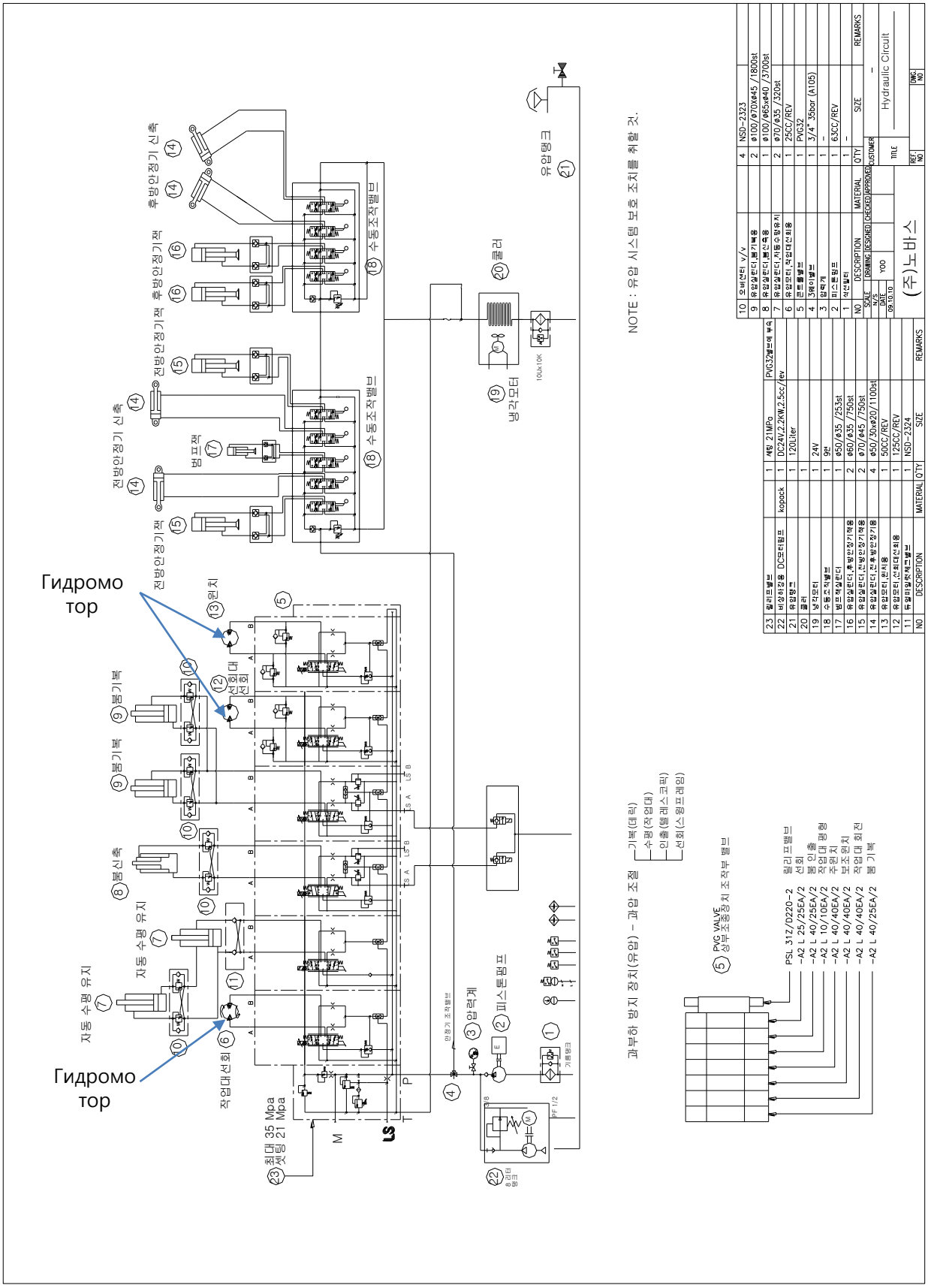

Рис. 3. ГИДРАВЛИЧЕСКАЯ ПРИНЦИПИАЛЬНАЯ СХЕМА

7. Компоненты гидравлических частей

Номер	Название
1	Всасывающий фильтр
2	Лопастной насос
3	Маномет
4	3-ходовой клапан
5	Контрольный клапан
6	~
7	Гидравлический цилиндр, Автоматическое уравновешивающее устройство
8	Гидравлический цилиндр, Телескопическое устройство стрелы
9	Гидравлический цилиндр, Устройство изменения вылета стрелы
10	Клапан удержания нагрузки
11	Двойной управляющий клапан
12	Гидравлический мотор, Вращение поворотной платформы
13	~
14	Гидравлический цилиндр, Выдвижение переднего аутригера
15	Гидравлический цилиндр, Передний джек-аутригер
16	Гидравлический цилиндр, Выдвижение заднего аутригера
17	Гидравлический цилиндр, Передний джек-аутригер
18	Гидравлический цилиндр, Джек-цилиндр
19	Клапан ручного управления
20	Гидравлический - Масляный бак
21	Выпускной клапан

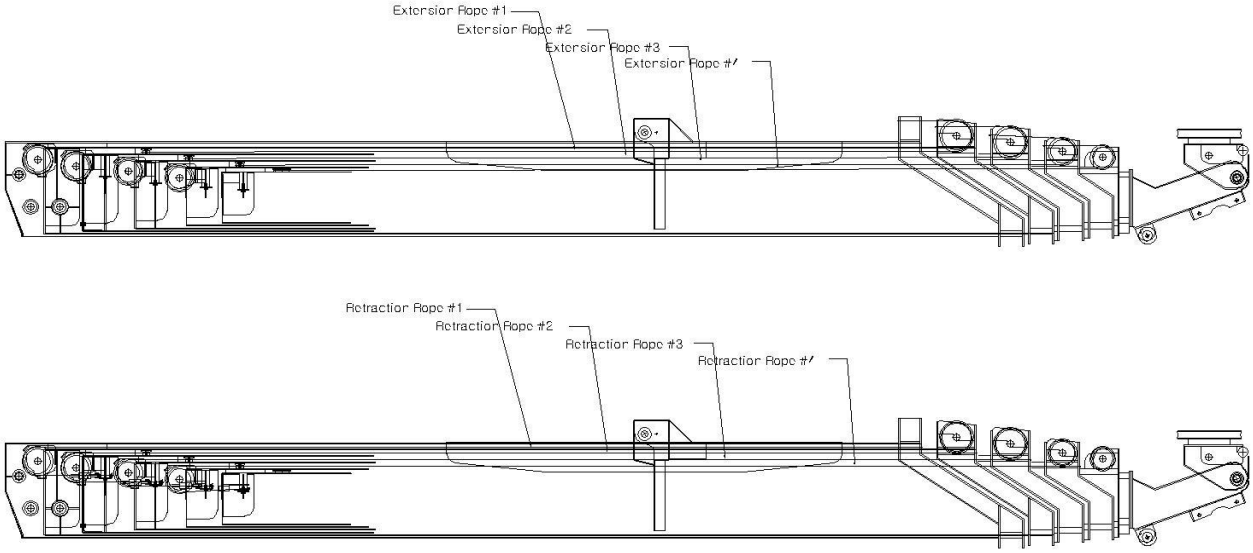

Рис. 5. Кинематическая схема канатов

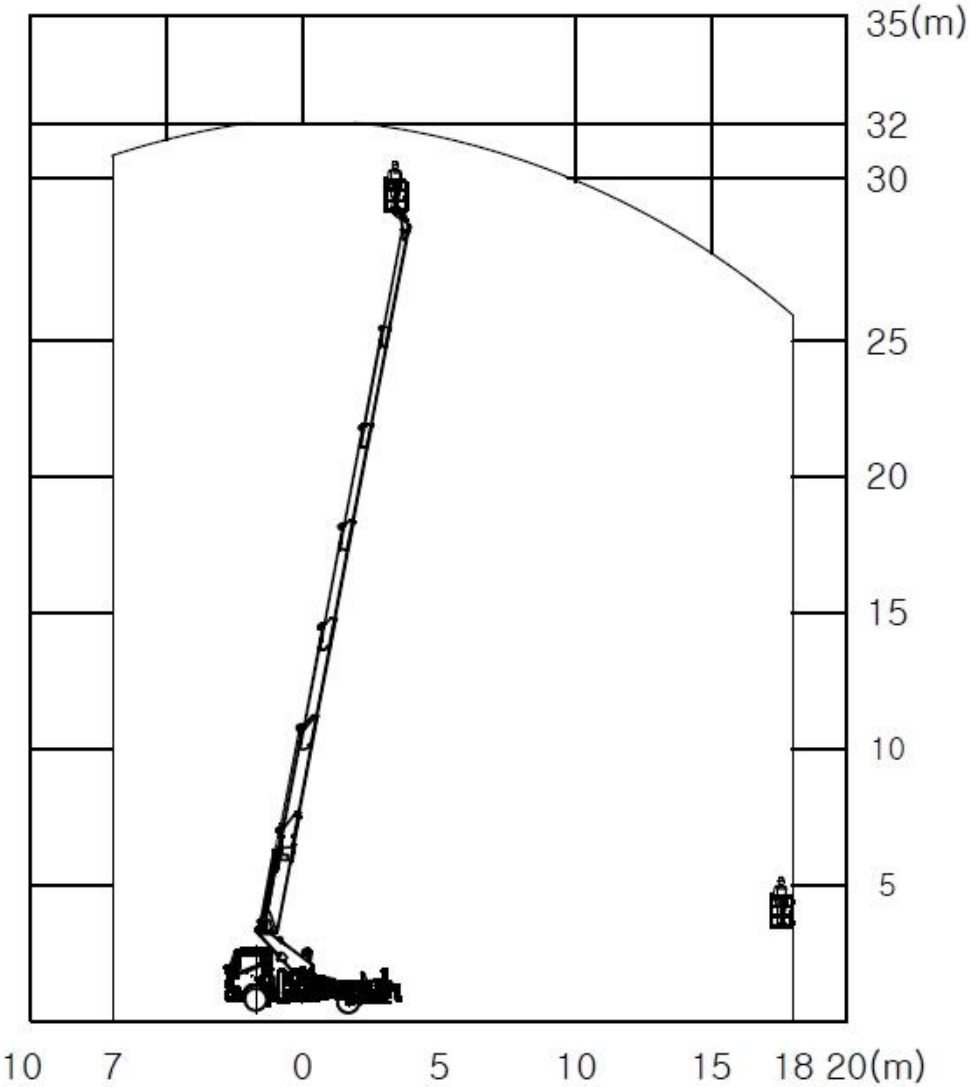

Рис. 6. Вертикальный диапазон работы

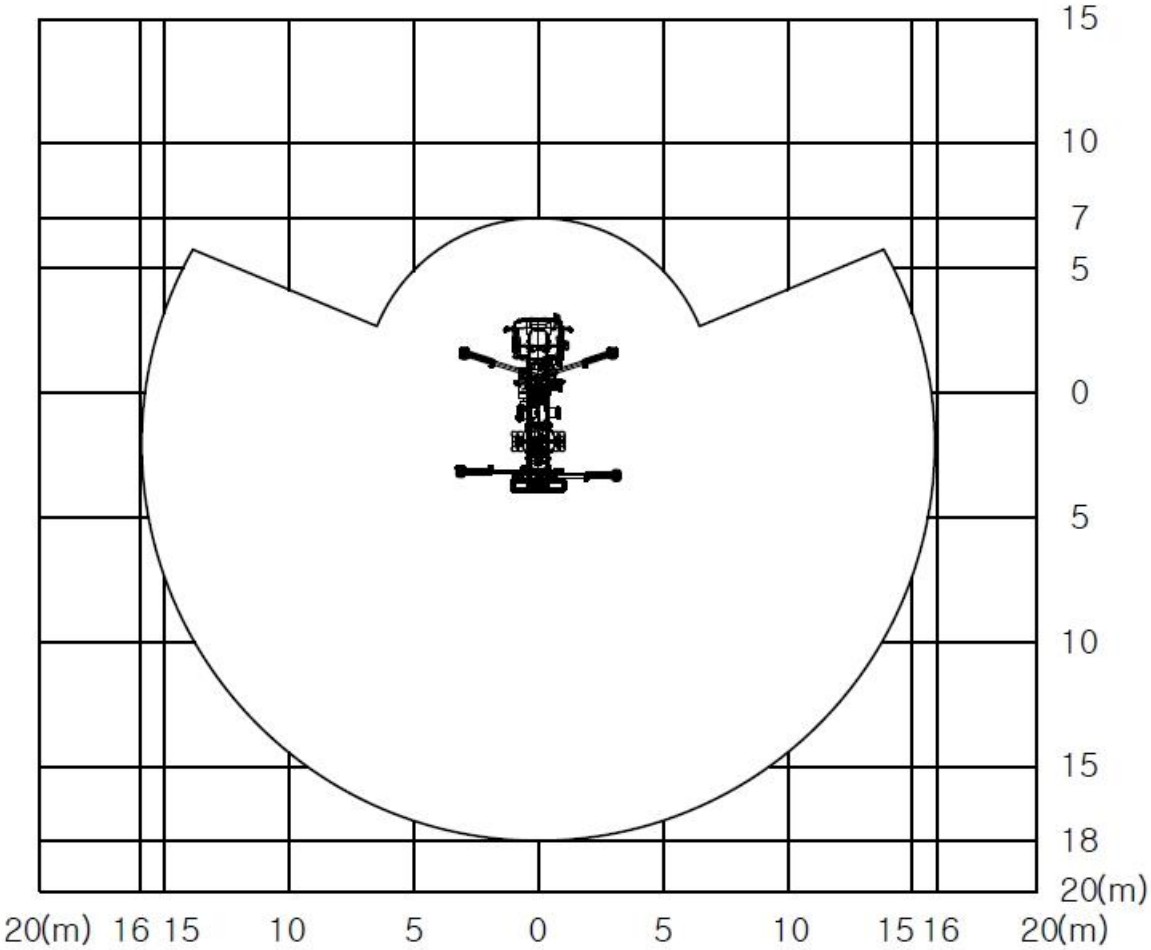

Рис. 7. Горизонтальный диапазон работы

8. Информация о местонахождении подъемник телескопический

Частные владельцы / Компании-владельцы	расположение	контактная информация

Частные владельцы / Компании-владельцы	расположение	контактная информация

Частные владельцы / Компании-владельцы	расположение	контактная информация

Частные владельцы / Компании-владельцы	расположение	контактная информация

Частные владельцы / Компании-владельцы	расположение	контактная информация

9. Уполномоченное должностное лицо отвечает за поддержание подъемник телескопический в рабочем состоянии

Дата	Должность / ФИО	Подпись

Дата	Должность / ФИО	Подпись

Дата	Должность / ФИО	Подпись

Дата	Должность / ФИО	Подпись

Дата	Должность / ФИО	Подпись

Дата	Должность / ФИО	Подпись

Дата	Должность / ФИО	Подпись

Дата	Должность / ФИО	Подпись

Дата	Должность / ФИО	Подпись

Дата	Должность / ФИО	Подпись

10. Записи о Ремонте, Изменениях, Замене компонентов подъемник телескопический

Дата	Подробности	Подпись

Дата	Подробности	Подпись

Дата	Подробности	Подпись

Дата	Подробности	Подпись

Дата	Подробности	Подпись

Дата	Подробности	Подпись

Дата	Подробности	Подпись

Дата	Подробности	Подпись

Дата	Подробности	Подпись

Дата	Подробности	Подпись

Дата	Подробности	Подпись

Дата	Подробности	Подпись

Дата	Подробности	Подпись

Дата	Подробности	Подпись

Дата	Подробности	Подпись

Дата	Подробности	Подпись

Дата	Подробности	Подпись

Дата	Подробности	Подпись

Дата	Подробности	Подпись

Дата	Подробности	Подпись

Дата	Подробности	Подпись

Дата	Подробности	Подпись

Дата	Подробности	Подпись

Дата	Подробности	Подпись

Дата	Подробности	Подпись

Дата	Подробности	Подпись

Дата	Подробности	Подпись

Дата	Подробности	Подпись

Дата	Подробности	Подпись

Дата	Подробности	Подпись

11. Записи о технических проверках

Дата	Подробности	Следующая проверка (Дата)

12. Регистрация

подъемник телескопический
зарегистрирован для _____

_____
(наименование регистрирующего органа)

Страницы паспорта пронумерованы **листы сшиты**

включая листы с чертежами.

Печать _____
(должность регистрирующегося лица)

( )Дата. ( ) Месяц. ( ) Год